LEGENDA

- (1) STOL 140/75/70 I STOLICA 40/40 (11)
- (1A) STOL ZA NASTAVNIKA PRAKTIKUM 140/75/55
- (2) KLUPA 110/75/30 SA DVIJE STOLICE 40/40, kao DUKA INTERIJERI
- (3) STOL 180/75/70, OTVORENA POLICA 70/75/40 + METALNA NOGA I STOLICA 50/50 (3A)
- (3B) LADIČAR NA KOTAČIMA 30/55/50 - 3 LADICE
- (4) ORMAR ZA REGISTRATORE 90/220/42 (5 POLICA + SOKL h=5 cm)
- (5) OTVORENA POLICA ZA REGISTRATORE 90/220/40 (5 P+SOKL h=5 cm)
- (6) OTVORENA POLICA 90/79/40
- (7) ORMAR ZA REGISTRATORE 45/220/42
- (8) ORMAR ZA REGISTRATORE 90/115/42 (2P+SOKL h=5 cm)
- (9) MODULARNA FOTELJA 80/43/70
- (10) STOL UZ MODULARNU FOTELJU 80/70/43
- APARAT ZA KAVU 54/170/69
- (11) STOLICA 40/40
- (12) STOL ZA SASTANKE 270/75/90 I 10 STOLICA 40/40 (12A)
- (13) VJEŠALICA ZA KAPUTE
- (14) STOL ZA PRAKTIKUM 400/75/70
- (14A) STOL ZA PRAKTIKUM KRAĆI 300/75/70
- (15) STOL ZA LABORATORIJ 425/96/80
- (15A) STOL ZA LABORATORIJ 375/96/80
- (15B) POLICA 375/4/25
- (15C) GORNJI ORMARIĆI 375/72+72/40
- (15D) POLICA 425/4/25
- (15E) GORNJI ORMARIĆI 425/72+72/40
- (15F) POLICA 60/4/25
- (15G) LADIČAR NA KOTAČIMA (3 LADICE) 60/60/60
- (16) ORMAR ZA LABORATORIJ 90/300/60
- HLADNJAK ZA LABORATORIJ 60/60/170
- (17) KORITO ZA VODU ZA LABORATORIJ 200/96/80
- (18) KORITO ZA VODU ZA PARAKTIKUM 420/96/60
- PREZENTACIJSKO PLATNO ZA PRAKTIKUM
- (19) STOLICA ZA LABORATORIJ 155/60/85
- (20) STOL ZA 3D PRINTER 270/90/75
- (21) STOL ZA INFORMATIČKI KABINET 300/70/75
- (22) STOL ZA OSOBE S INVALIDITETOM 160/120/60/80
- DIGESTOR 150/280/95
- (23) ORMAR U NIŠI - POLICE 145/240/35
- ŠKOLSKA PLOČA - BIJELA 180/90/5

NAPOMENA:
-dimenzije označavaju Š/V/D

UREĐENJE PROSTORA PRIZEMLJA
RASPORED NAMJEŠTAJA

ICT centar prizemlje		
broj	prostorija	neto površina m²
1.1.	Informatički kabinet	37,25
1.2.	Predavaonica	27,05
1.3.	Predavaonica	26,10
1.4.	Tajnica i arhiva	14,25
1.5.	3D printer	19,00
1.6.	3D	9,45
1.7.	Kabinet	14,60
1.8.	Kabinet	11,20
1.9.	Kabinet	9,60
1.10.	Kabinet	12,50
1.11.	Kabinet	8,05
1.12.	Kabinet	11,40

ICT centar prizemlje		
broj	prostorija	neto površina m²
1.13.	Kabinet	14,30
1.14.	Predavaonica	23,95
1.15.	Sala za sastanke	18,65
1.16.	Laboratorij	19,30
1.17.	Praktikum	26,35
1.18.	Prostor za studente	18,75
1.19.	Kabinet	15,15
1.20.	Kabinet	15,15
1.21.	Kabinet	11,25
1.22.	Kabinet	11,25
1.23.	Kabinet	9,30
	UKUPNO	383,85

0 1 2 4

VIS PROJEKTIRANJE d.o.o.
projektiranje, nadzor, savjetovanje, vođenje projekata
10 000 Zagreb, Banjavčićeva 11
e mail: info@vis-projektiranje.hr
telefon +385 1 77 87 305, fax +385 1 77 87 306

INVESTITOR:
Sveučilište Jurja Dobrile u Puli
Zagrebačka 30
52 100 PULA

BROJ PROJEKTA	140-20
ZAJED. OZNAKA	VIS - 140-20
GRAĐEVINA	Prenamjena zgrade EX UPRAVA kompleksa OB Pula k.č.1261/8, k.o. Pula
VRSTA PROJEKTA	IDEJNI PROJEKT - RASPORED NAMJEŠTAJA
SADRŽAJ	TLOCRT - REV 2

PROJEKTANT
VESNA PERIČIĆ ŠUTALO,dipl.ing.arh.

SURADNIK

D.11_09_2020 | NACRT BR. 1 | MJERILO 1:200

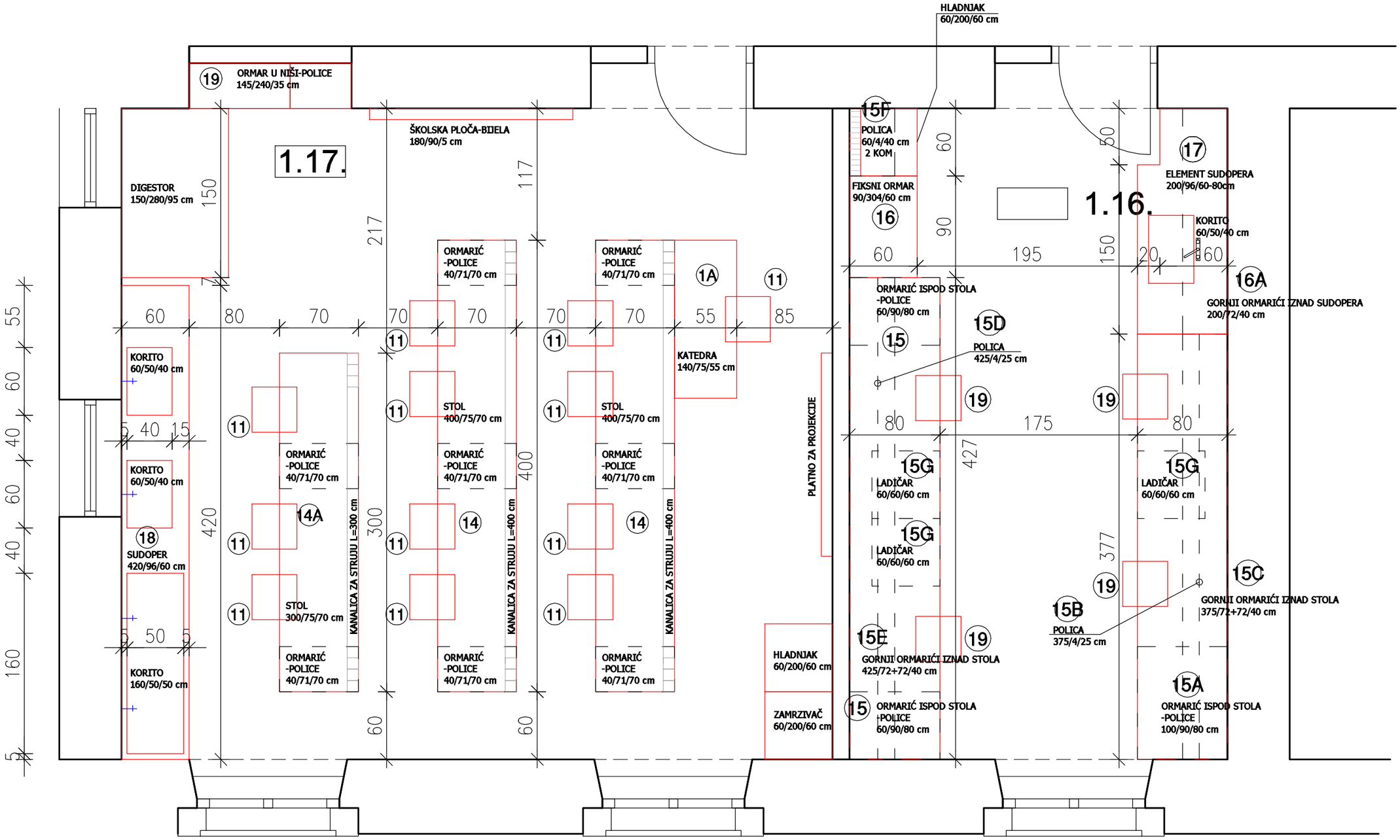

EX UPRAVA

PRAKTIKUM I LABORATORIJ TLOCRT

NAPOMENA:

-dimenzije na crtežu označavaju Š/V/D

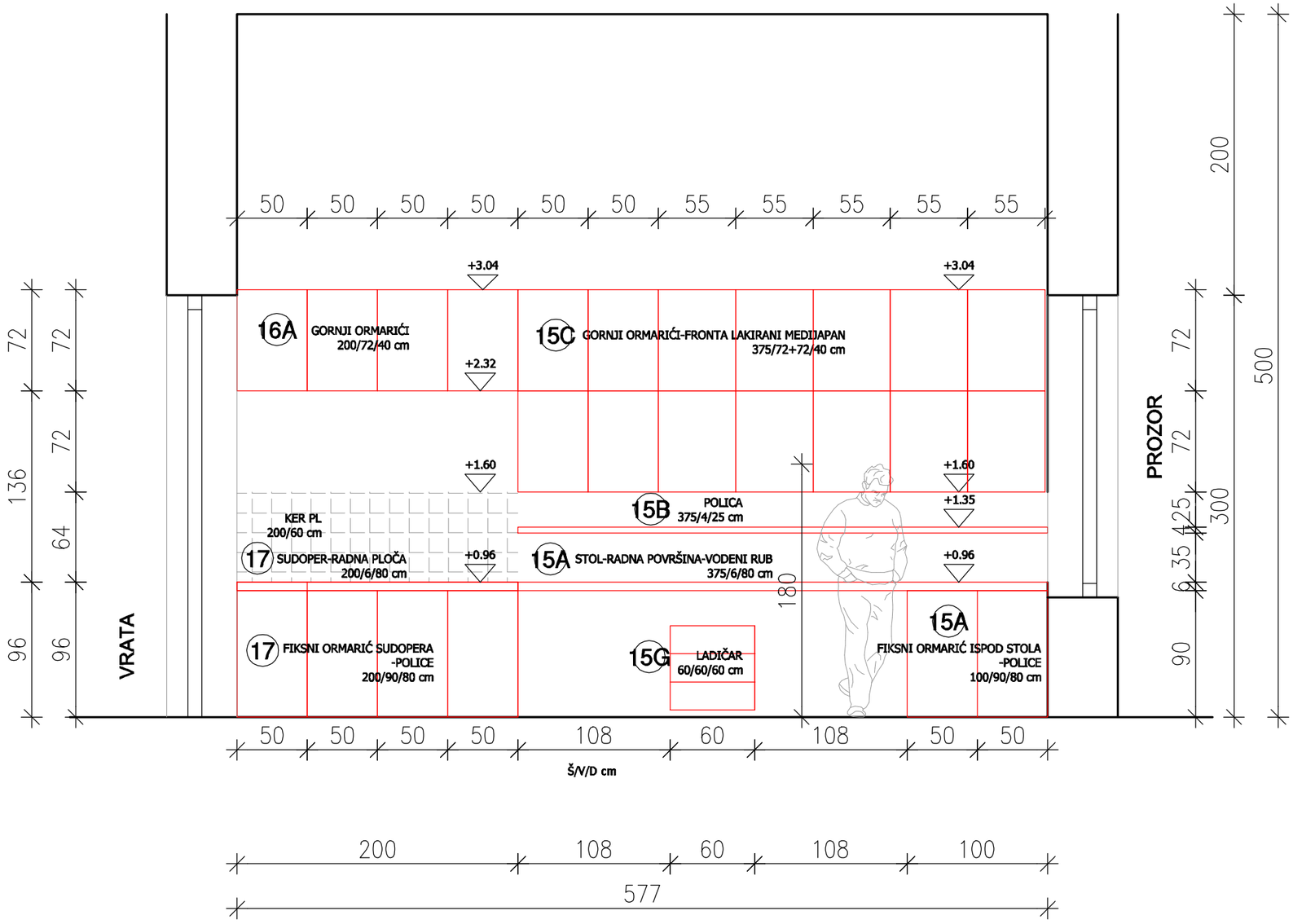

EX UPRAVA

LABORATORIJ POGLED 1

NAPOMENA:

-dimenzije na crtežu označavaju Š/V/D

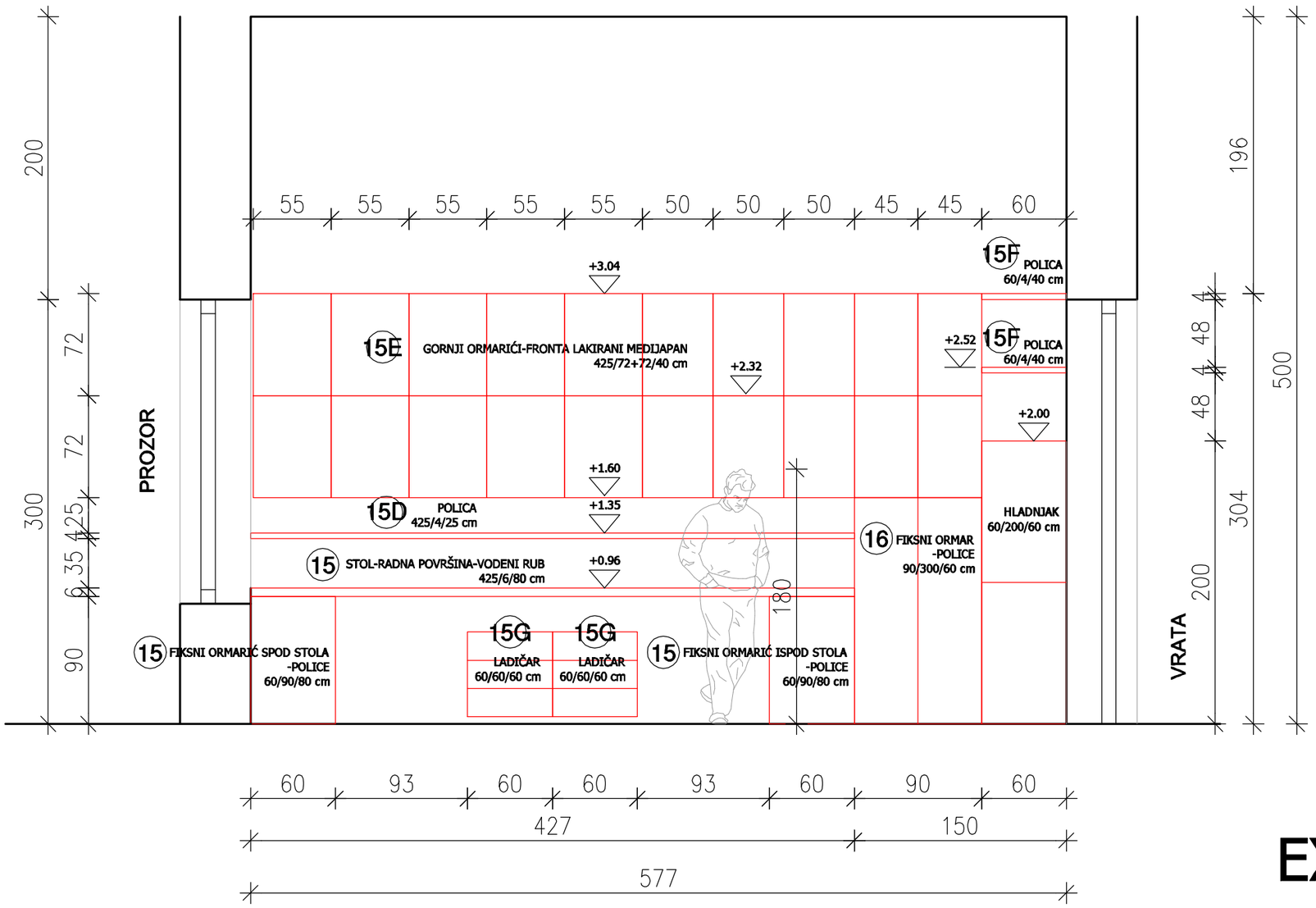

EX UPRAVA

LABORATORIJ POGLED 2

NAPOMENA:

-dimenzije na crtežu označavaju Š/V/D

VIS PROJEKTIRANJE d.o.o.
projektiranje, nadzor, savjetovanje, vođenje projekata
10 000 Zagreb, Banjavčićeva 11
e mail: info@vis-projektiranje.hr telefon +385 1 77 87 305, fax +385 1 77 87 306

EX UPRAVA – NAMJEŠTAJ

IDEJNI PROJEKT – NAMJEŠTAJ

OPIS

VRSTA NAMJEŠTAJA: STOL NASTAVNIKA
DIMENZIJA: 140 X 75 x 70 cm
MATERIJAL: EGGER U708 ST9 Light gray RAL 7047 NCS S2000–N
NOGE STOLA: EGGER U708 ST9 Light gray RAL 7047 NCS S2000–N
ZAVRŠNA OBRADA: HPL i CPL
MASKA STOLA: CPL
RUBNA TRAKA: ABS 2 mm
OKOV: KOMPLET
POMOĆNI MATERIJAL: KOMPLET
ELEMENT SE NALAZI U PROTORIJI: 1.1, 1.2, 1.3, 1.14

NAPOMENA:
SVE IZRAĐENO PRVOKLASNO I OD PRVOKLASNIH MATERIJALA
DETALJAN OPIS U TROŠKOVNIKU.
OBAVEZNA IZRADA I DOSTAVA RADIONIČKE DOKUMENTACIJE I DETALJA UGRADNJE.

OZNAKA: 1

DIMENZIJE: vel.140x75x70 cm

KOLIČINA: ukupno kom 4

POGLED

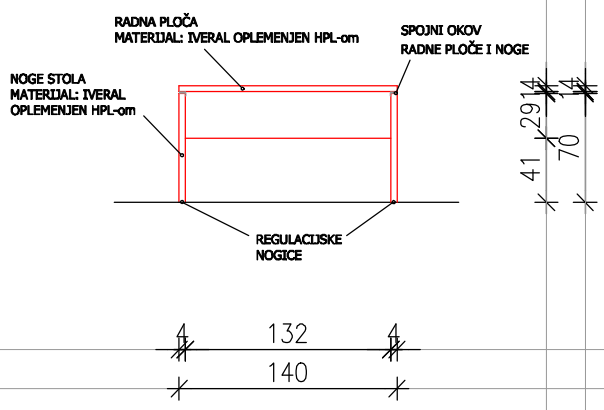

PRESJEK

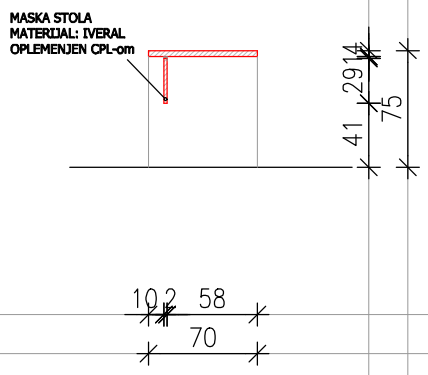

TLOCRT

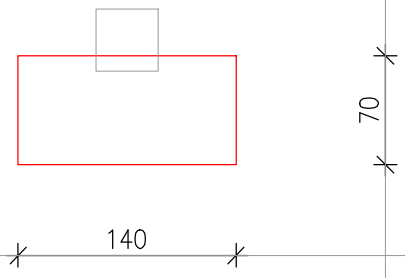

3D PRIKAZ

SVE MJERE KONTROLIRATI U NARAVI !

STOLARSKI RADOVI – SHEME STOLARIJE

DATUM VII/2020. | MJ 1:50 | LIST BR. 1

VIS PROJEKTIRANJE d.o.o.
projektiranje, nadzor, savjetovanje, vođenje projekata
10 000 Zagreb, Banjavčićeva 11
e mail: info@vis-projektiranje.hr telefon +385 1 77 87 305, fax +385 1 77 87 306

EX UPRAVA – NAMJEŠTAJ

IDEJNI PROJEKT – NAMJEŠTAJ

OPIS

VRSTA NAMJEŠTAJA: STOL NASTAVNIKA ZA PRAKTIKUM
DIMENZIJA: 140 X 75 x 55 cm
MATERIJAL: EGGER U708 ST9 Light gray RAL 7047 NCS S2000-N
NOGE STOLA: EGGER U708 ST9 Light gray RAL 7047 NCS S2000-N
ZAVRŠNA OBRADA: HPL i CPL
MASKA STOLA: CPL
RUBNA TRAKA: ABS 2 mm
OKOV: KOMPLET
POMOĆNI MATERIJAL: KOMPLET
ELEMENT SE NALAZI U PROTORIJI: 1.17

NAPOMENA:
SVE IZRAĐENO PRVOKLASNO I OD PRVOKLASNIH MATERIJALA
DETALJAN OPIS U TROŠKOVNIKU.
OBAVEZNA IZRADA I DOSTAVA RADIONIČKE DOKUMENTACIJE I DETALJA UGRADNJE.

OZNAKA: 1A

DIMENZIJE: vel.140x75x55 cm

KOLIČINA: ukupno kom 1

POGLED

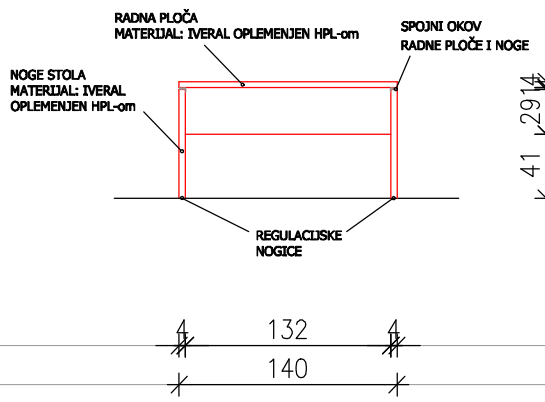

PRESJEK

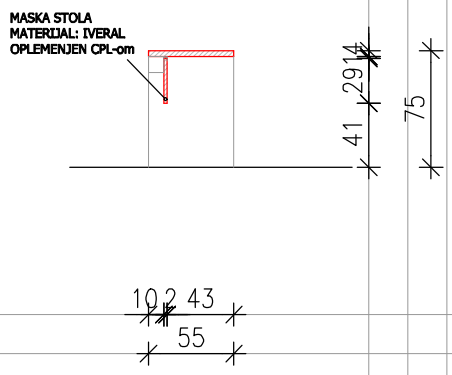

TLOCRT

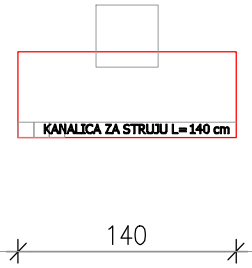

3D PRIKAZ

SVE MJERE KONTROLIRATI U NARAVI !

STOLARSKI RADOVI – SHEME STOLARIJE

DATUM VII/2020. | MJ 1:50 | LIST BR. 2

VIS PROJEKTIRANJE d.o.o.
projektiranje, nadzor, savjetovanje, vođenje projekata
10 000 Zagreb, Banjavčićeva 11
e mail: info@vis-projektiranje.hr telefon +385 1 77 87 305, fax +385 1 77 87 306

EX UPRAVA – NAMJEŠTAJ

IDEJNI PROJEKT – NAMJEŠTAJ

OPIS

VRSTA NAMJEŠTAJA: KLUPA SA DVIJE STOLICE
DIMENZIJA: 110 x 75 x 30 CM; 40 x 40 cm
MODEL: kao DUKA INTERIJERI tip: STAR
BOJA: KLUPA RAL 7047; SJEDALICE ANTRACIT

ELEMENT SE NALAZI U PROSTORIJI: 1.2, 1.3, 1.14

NAPOMENA:
SVE IZRAĐENO PRVOKLASNO I OD PRVOKLASNIH MATERIJALA
DETALJAN OPIS U TROŠKOVNIKU.

OZNAKA: 2

DIMENZIJE

KLUPA vel.110x75x30 cm
STOLICE vel.40x40 cm

KOLIČINA

ukupno kom 30

POGLED

PRESJEK

TLOCRT

3D PRIKAZ

SVE MJERE KONTROLIRATI U NARAVI !

STOLARSKI RADOVI – SHEME STOLARIJE

DATUM VII/2020. | MJ 1:50 | LIST BR. 3

VIS PROJEKTIRANJE d.o.o.
projektiranje, nadzor, savjetovanje, vođenje projekata
10 000 Zagreb, Banjavčićeva 11
e mail: info@vis-projektiranje.hr telefon +385 1 77 87 305, fax +385 1 77 87 306

EX UPRAVA – NAMJEŠTAJ

IDEJNI PROJEKT – NAMJEŠTAJ

OPIS

VRSTA NAMJEŠTAJA: STOLICA
DIMENZIJA: 57 x 52 cm
MODEL: kao IKEA tip: TEODORES
BOJA: ANTRACIT
ELEMENT SE NALAZI U PROSTORIJI: 1.1, 1.2, 1.3, 1.4, 1.11, 1.14, 1.16, 1.17 i 1.23

NAPOMENA:
SVE IZRAĐENO PRVOKLASNO I OD PRVOKLASNIH MATERIJALA
DETALJAN OPIS U TROŠKOVNIKU.

OZNAKA **11**

DIMENZIJE

vel.57x52 cm

KOLIČINA

ukupno kom 34

POGLED

PRESJEK

TLOCRT

3D PRIKAZ

STOLARSKI RADOVI – SHEME STOLARIJE

DATUM VII/2020. | MJ 1:50 | LIST BR. **14**

VIS PROJEKTIRANJE d.o.o.
projektiranje, nadzor, savjetovanje, vođenje projekata
10 000 Zagreb, Banjavčićeva 11
e mail: info@vis-projektiranje.hr telefon +385 1 77 87 305, fax +385 1 77 87 306

EX UPRAVA – NAMJEŠTAJ

IDEJNI PROJEKT – NAMJEŠTAJ

OPIS

VRSTA NAMJEŠTAJA: STOL ZA PRAKTIKUM
DIMENZIJA: 400 X 75 x 70 cm
MATERIJAL: EGGER U708 ST9 Light gray RAL 7047 NCS S2000-N
NOGE STOLA: FIKSNI ORMARI EGGER U708 ST9 Light gray RAL 7047 NCS S2000-N
RUČKICE: INOX
ZAVRŠNA OBRADA: HPL
RUBNA TRAKA: ABS 2 mm
OKOV: KOMPLET
POMOĆNI MATERIJAL: KOMPLET
ELEMENT SE NALAZI U PROTORIJI: 1.17

NAPOMENA:
SVE IZRAĐENO PRVOKLASNO I OD PRVOKLASNIH MATERIJALA
DETALJAN OPIS U TROŠKOVNIKU.
OBAVEZNA IZRADA I DOSTAVA RADIONIČKE DOKUMENTACIJE I DETALJA UGRADNJE.

OZNAKA: 14

DIMENZIJE: vel.400x75x70 cm

KOLIČINA: ukupno kom 2

POGLED

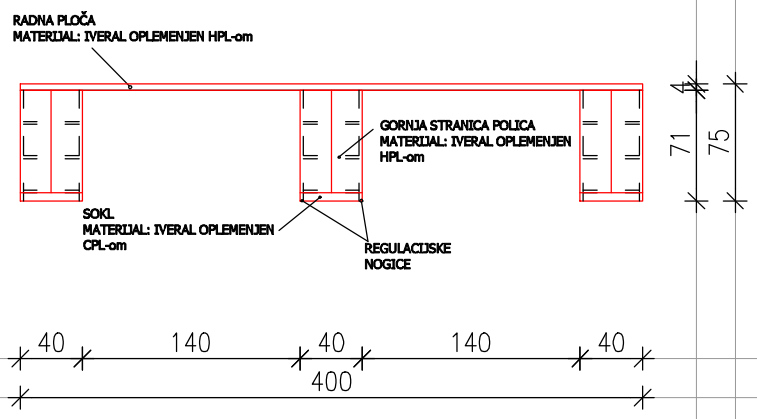

PRESJEK

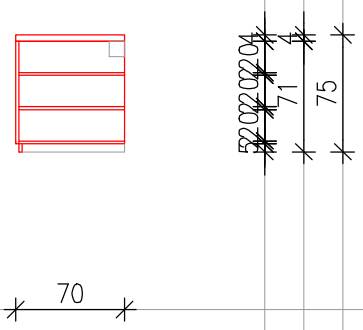

TLOCRT

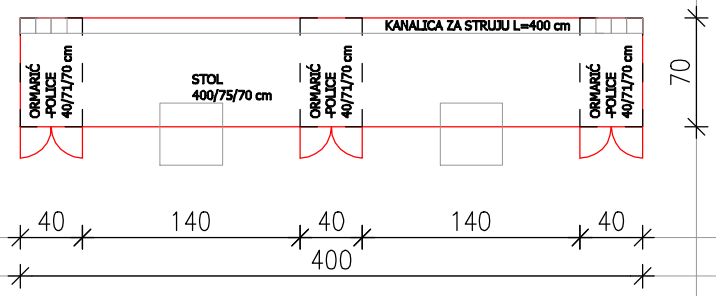

3D PRIKAZ

SVE MJERE KONTROLIRATI U NARAVI !

STOLARSKI RADOVI – SHEME STOLARIJE

DATUM VII/2020. | MJ 1:50 | LIST BR. 18

VIS PROJEKTIRANJE d.o.o.
projektiranje, nadzor, savjetovanje, vođenje projekata
10 000 Zagreb, Banjavčićeva 11
e mail: info@vis-projektiranje.hr telefon +385 1 77 87 305, fax +385 1 77 87 306

EX UPRAVA – NAMJEŠTAJ

IDEJNI PROJEKT – NAMJEŠTAJ

OPIS

VRSTA NAMJEŠTAJA: STOL ZA PRAKTIKUM KRAĆI
DIMENZIJA: 300 X 75 x 70 cm
MATERIJAL: EGGER U708 ST9 Light gray RAL 7047 NCS S2000–N
NOGE STOLA: Metalne 40 / 40 mm RAL 7047; FIKSNI
ORMARI EGGER U708 ST9 Light gray RAL 7047 NCS S2000–N
RUČKICE: INOX
ZAVRŠNA OBRADA: HPL
RUBNA TRAKA: ABS 2 mm
OKOV: KOMPLET
POMOĆNI MATERIJAL: KOMPLET
ELEMENT SE NALAZI U PROTORIJI: 1.17

NAPOMENA:
SVE IZRAĐENO PRVOKLASNO I OD PRVOKLASNIH MATERIJALA DETALJAN OPIS U TROŠKOVNIKU.
OBAVEZNA IZRADA I DOSTAVA RADIONIČKE DOKUMENTACIJE I DETALJA UGRADNJE.

OZNAKA **14A**

DIMENZIJE

vel.300x75x70 cm

KOLIČINA

ukupno kom 1

POGLED

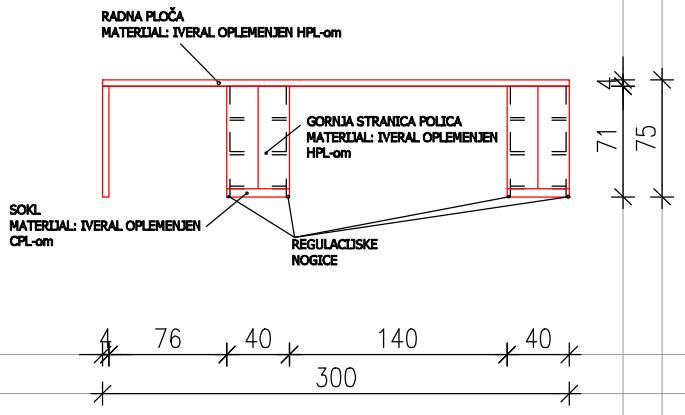

PRESJEK

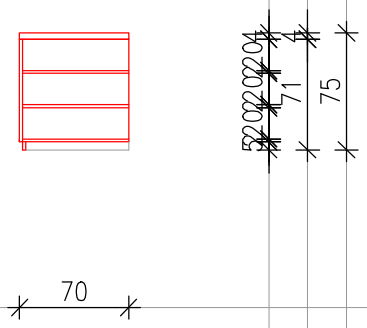

TLOCRT

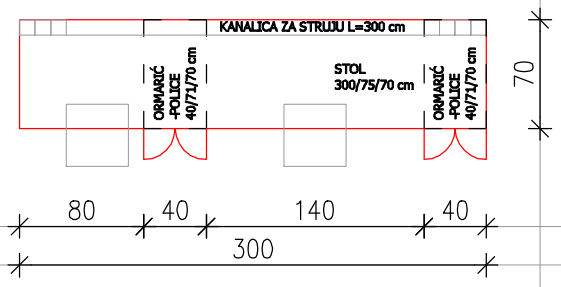

3D PRIKAZ

SVE MJERE KONTROLIRATI U NARAVI !

STOLARSKI RADOVI – SHEME STOLARIJE

DATUM VII/2020. | MJ 1:50 | LIST BR. 19

VIS PROJEKTIRANJE d.o.o.
projektiranje, nadzor, savjetovanje, vođenje projekata
10 000 Zagreb, Banjavčićeva 11
e mail: info@vis-projektiranje.hr telefon +385 1 77 87 305, fax +385 1 77 87 306

EX UPRAVA – NAMJEŠTAJ

IDEJNI PROJEKT – NAMJEŠTAJ

OPIS

VRSTA NAMJEŠTAJA: STOL ZA LABORATORIJ
DIMENZIJA: 425 X 96 x 80 cm
RADNA POVRŠINA: KERROCK svijetlo sivi UNI 901 ASH GREY debljine 12 mm, visina bočnog ruba 60 mm, sa vodenim rubom visine 10 mm, s podkonstrukcijom.
NOGE STOLA: fiksni ormarići, korpus ormara EGGER U708 ST9 Light gray RAL 7047 NCS S2000–N, fronte ormarića MDF RAL 9010 lakirani polumat
RUČKICE: INOX
ZAVRŠNA OBRADA: CPL i HPL
RUBNA TRAKA: ABS 2 mm
OKOV: KOMPLET
POMOĆNI MATERIJAL: KOMPLET
ELEMENT SE NALAZI U PROTORIJI: 1.16
NAPOMENA:
SVE IZRAĐENO PRVOKLASNO I OD PRVOKLASNIH MATERIJALA
DETALJAN OPIS U TROŠKOVNIKU.
OBAVEZNA IZRADA I DOSTAVA RADIONIČKE DOKUMENTACIJE I DETALJA UGRADNJE.

OZNAKA **15**

DIMENZIJE

vel.425x96x80 cm

KOLIČINA

ukupno kom 1

POGLED

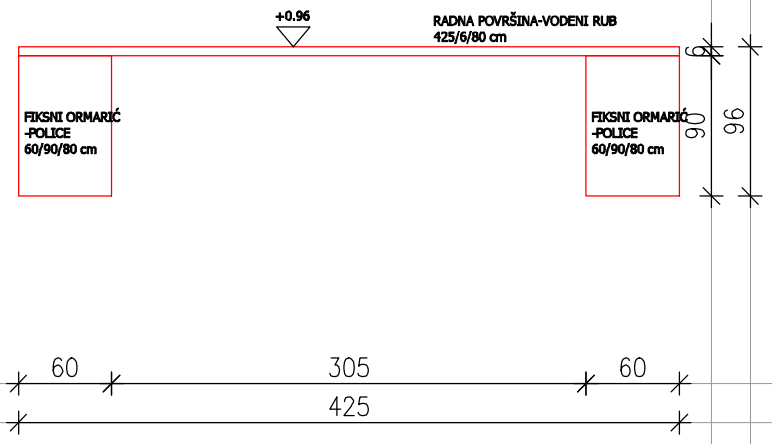

PRESJEK

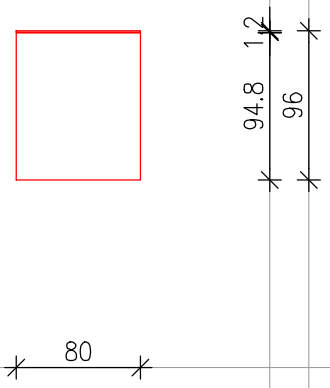

TLOCRT

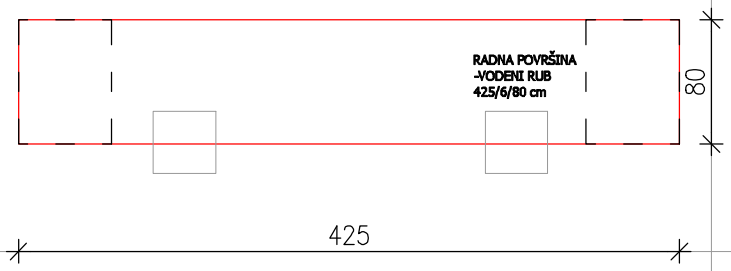

3D PRIKAZ

SVE MJERE KONTROLIRATI U NARAVI !

STOLARSKI RADOVI – SHEME STOLARIJE

DATUM VII/2020. | MJ 1:50 | LIST BR. 20

VIS PROJEKTIRANJE d.o.o.
projektiranje, nadzor, savjetovanje, vođenje projekata
10 000 Zagreb, Banjavčićeva 11
e mail: info@vis-projektiranje.hr telefon +385 1 77 87 305, fax +385 1 77 87 306

EX UPRAVA – NAMJEŠTAJ

IDEJNI PROJEKT – NAMJEŠTAJ

OPIS

VRSTA NAMJEŠTAJA: STOL ZA LABORATORIJ
DIMENZIJA: 375 X 96 x 80 cm
RADNA POVRŠINA: KERROCK svijetlo sivi UNI 901 ASH GREY debljine 12 mm, visina bočnog ruba 60 mm, sa vodenim rubom visine 10 mm, s podkonstrukcijom.
NOGE STOLA: fiksni ormarići, korpus ormara EGGER U708 ST9 Light gray RAL 7047 NCS S2000–N, fronte ormarića MDF RAL 9010 lakirani polumat
RUČKICE: INOX
ZAVRŠNA OBRADA: CPL i HPL
RUBNA TRAKA: ABS 2 mm
OKOV: KOMPLET
POMOĆNI MATERIJAL: KOMPLET
ELEMENT SE NALAZI U PROTORIJI: 1.16
NAPOMENA:
SVE IZRAĐENO PRVOKLASNO I OD PRVOKLASNIH MATERIJALA
DETALJAN OPIS U TROŠKOVNIKU.
OBAVEZNA IZRADA I DOSTAVA RADIONIČKE DOKUMENTACIJE I DETALJA UGRADNJE.

OZNAKA **15A**

DIMENZIJE

vel.375x96x80 cm

KOLIČINA

ukupno kom 1

POGLED

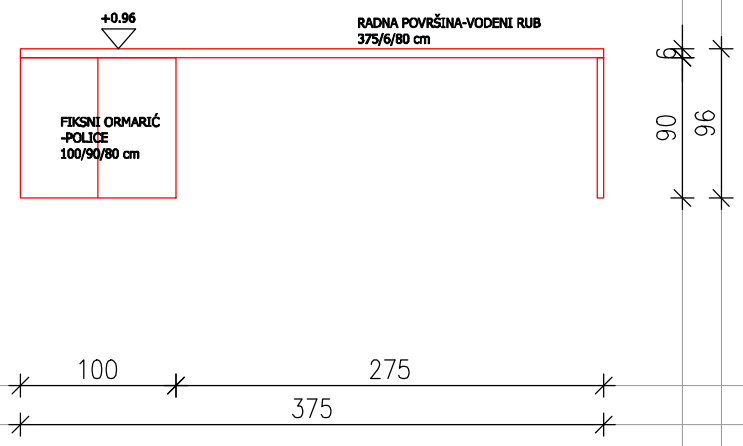

PRESJEK

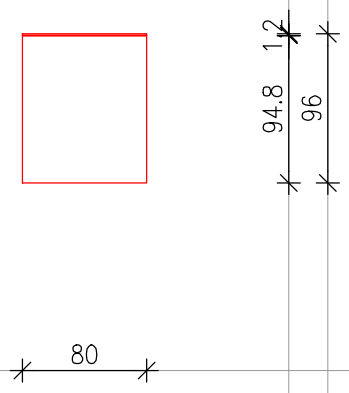

TLOCRT

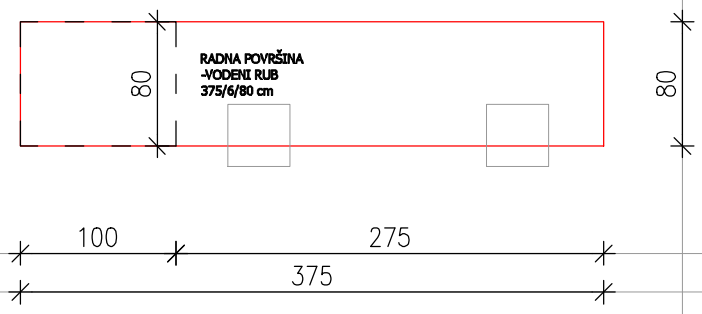

3D PRIKAZ

SVE MJERE KONTROLIRATI U NARAVI !

STOLARSKI RADOVI – SHEME STOLARIJE

DATUM VII/2020. | MJ 1:50 | LIST BR. 21

VIS PROJEKTIRANJE d.o.o.
projektiranje, nadzor, savjetovanje, vođenje projekata
10 000 Zagreb, Banjavčićeva 11
e mail: info@vis-projektiranje.hr telefon +385 1 77 87 305, fax +385 1 77 87 306

EX UPRAVA – NAMJEŠTAJ

IDEJNI PROJEKT – NAMJEŠTAJ

OPIS

VRSTA NAMJEŠTAJA: POLICA
DIMENZIJA: 375 X 4 x 25 cm
MATERIJAL: EGGER U708 ST9 Light gray RAL 7047 NCS S2000-N
ZAVRŠNA OBRADA: HPL
RUBNA TRAKA: ABS 2 mm
OKOV: KOMPLET
POMOĆNI MATERIJAL: KOMPLET
ELEMENT SE NALAZI U PROTORIJI: 1.16

NAPOMENA:
SVE IZRAĐENO PRVOKLASNO I OD PRVOKLASNIH MATERIJALA
DETALJAN OPIS U TROŠKOVNIKU.
OBAVEZNA IZRADA I DOSTAVA RADIONIČKE DOKUMENTACIJE I DETALJA UGRADNJE.

OZNAKA **15B**

DIMENZIJE

vel.375x4x25 cm

KOLIČINA

ukupno kom 1

POGLED

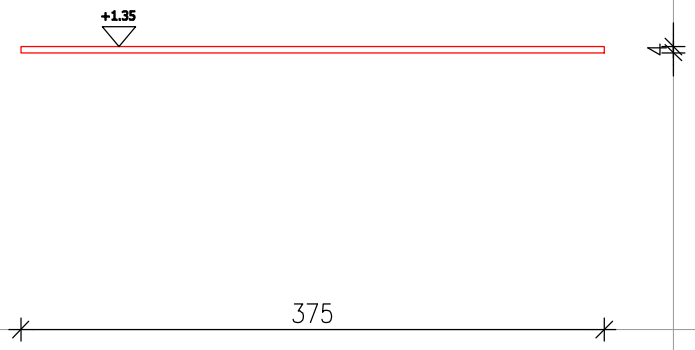

PRESJEK

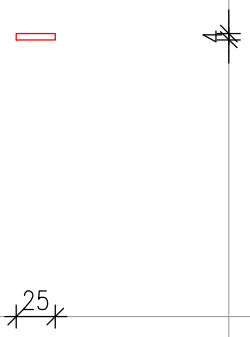

TLOCRT

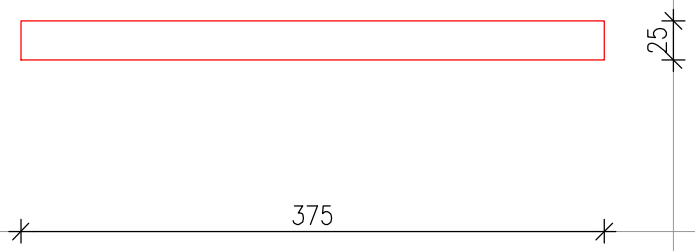

3D PRIKAZ

SVE MJERE KONTROLIRATI U NARAVI !

STOLARSKI RADOVI – SHEME STOLARIJE

DATUM VII/2020. | MJ 1:50 | LIST BR. 22

VIS PROJEKTIRANJE d.o.o.
projektiranje, nadzor, savjetovanje, vođenje projekata
10 000 Zagreb, Banjavčićeva 11
e mail: info@vis-projektiranje.hr telefon +385 1 77 87 305, fax +385 1 77 87 306

EX UPRAVA – NAMJEŠTAJ

IDEJNI PROJEKT – NAMJEŠTAJ

OPIS

VRSTA NAMJEŠTAJA: GORNJI ORMARIĆI
DIMENZIJA: 375 X 72 + 72 x 40 cm
MATERIJAL: korpus EGGER U708 ST9 Light gray RAL 7047 NCS S2000–N; fronte ormarića MDF RAL 9010 lakirani polumat
RUČKICE: INOX
ZAVRŠNA OBRADA: CPL i HPL
RUBNA TRAKA: ABS 2 mm
OKOV: KOMPLET
POMOĆNI MATERIJAL: KOMPLET
ELEMENT SE NALAZI U PROTORIJI: 1.16

NAPOMENA:
SVE IZRAĐENO PRVOKLASNO I OD PRVOKLASNIH MATERIJALA
DETALJAN OPIS U TROŠKOVNIKU.
OBAVEZNA IZRADA I DOSTAVA RADIONIČKE DOKUMENTACIJE I DETALJA UGRADNJE.

OZNAKA 150

DIMENZIJE

vel.375x72+72x40 cm

KOLIČINA

ukupno kom 1

POGLED

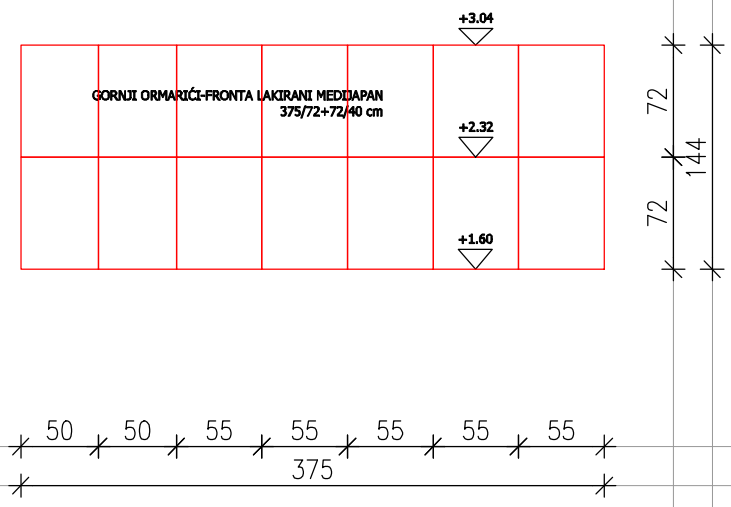

PRESJEK

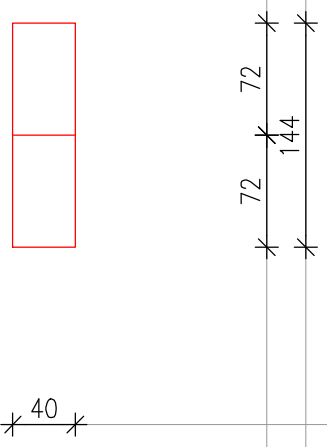

TLOCRT

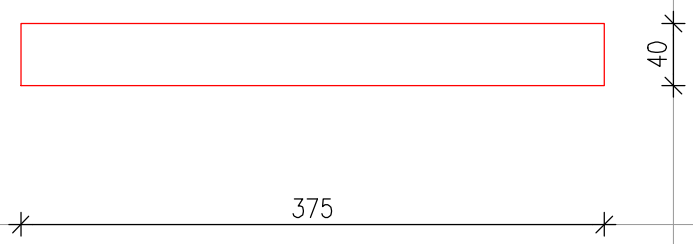

3D PRIKAZ

SVE MJERE KONTROLIRATI U NARAVI !

STOLARSKI RADOVI – SHEME STOLARIJE

DATUM VII/2020. | MJ 1:50 | LIST BR. 23

VIS PROJEKTIRANJE d.o.o.
projektiranje, nadzor, savjetovanje, vođenje projekata
10 000 Zagreb, Banjavčićeva 11
e mail: info@vis-projektiranje.hr telefon +385 1 77 87 305, fax +385 1 77 87 306

EX UPRAVA – NAMJEŠTAJ

IDEJNI PROJEKT – NAMJEŠTAJ

OPIS

VRSTA NAMJEŠTAJA: POLICA
DIMENZIJA: 425 X 4 x 25 cm
MATERIJAL: EGGER U708 ST9 Light gray RAL 7047 NCS S2000-N
ZAVRŠNA OBRADA: HPL
RUBNA TRAKA: ABS 2 mm
OKOV: KOMPLET
POMOĆNI MATERIJAL: KOMPLET
ELEMENT SE NALAZI U PROTORIJI: 1.16

NAPOMENA:
SVE IZRAĐENO PRVOKLASNO I OD PRVOKLASNIH MATERIJALA
DETALJAN OPIS U TROŠKOVNIKU.
OBAVEZNA IZRADA I DOSTAVA RADIONIČKE DOKUMENTACIJE I DETALJA UGRADNJE.

OZNAKA **15D**

DIMENZIJE

vel.425x4x25 cm

KOLIČINA

ukupno kom 1

POGLED

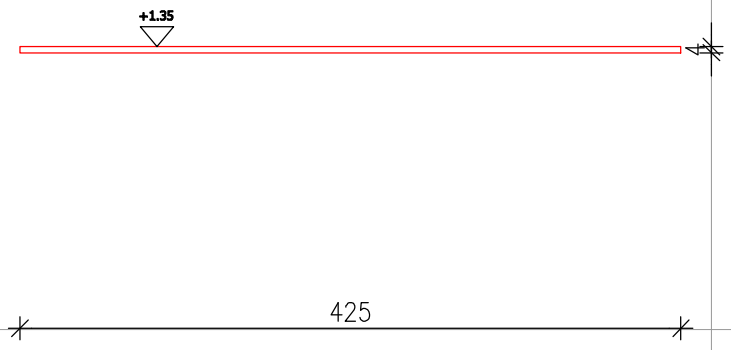

PRESJEK

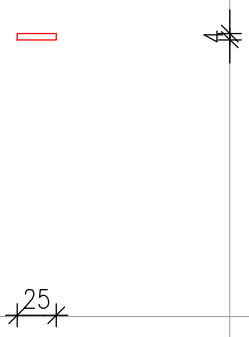

TLOCRT

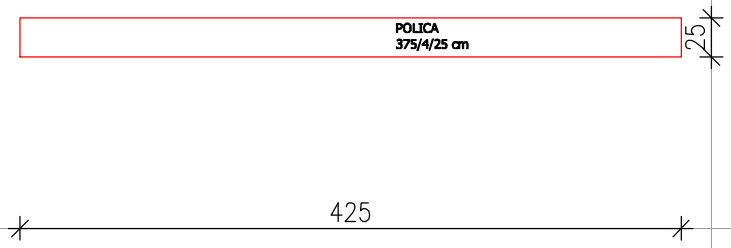

3D PRIKAZ

SVE MJERE KONTROLIRATI U NARAVI !

STOLARSKI RADOVI – SHEME STOLARIJE

DATUM VII/2020. | MJ 1:50 | LIST BR. 24

VIS PROJEKTIRANJE d.o.o.
projektiranje, nadzor, savjetovanje, vođenje projekata
10 000 Zagreb, Banjavčićeva 11
e mail: info@vis-projektiranje.hr telefon +385 1 77 87 305, fax +385 1 77 87 306

EX UPRAVA – NAMJEŠTAJ

IDEJNI PROJEKT – NAMJEŠTAJ

OPIS

VRSTA NAMJEŠTAJA: GORNJI ORMARIĆI
DIMENZIJA: 425 x 72 + 72 x 40 cm
MATERIJAL: korpus EGGER U708 ST9 Light gray RAL 7047 NCS S2000–N; fronte ormarića MDF RAL 9010 lakirani polumat
RUČKICE: INOX
ZAVRŠNA OBRADA: CPL i HPL
RUBNA TRAKA: ABS 2 mm
OKOV: KOMPLET
POMOĆNI MATERIJAL: KOMPLET
ELEMENT SE NALAZI U PROTORIJI: 1.16

NAPOMENA:
SVE IZRAĐENO PRVOKLASNO I OD PRVOKLASNIH MATERIJALA
DETALJAN OPIS U TROŠKOVNIKU.
OBAVEZNA IZRADA I DOSTAVA RADIONIČKE DOKUMENTACIJE I DETALJA UGRADNJE.

OZNAKA **15E**

DIMENZIJE

vel.425x72+72x40 cm

KOLIČINA

ukupno kom 1

POGLED

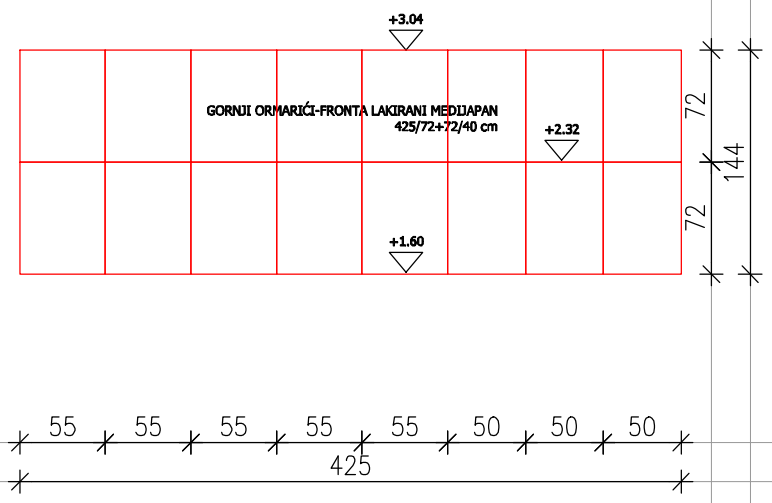

PRESJEK

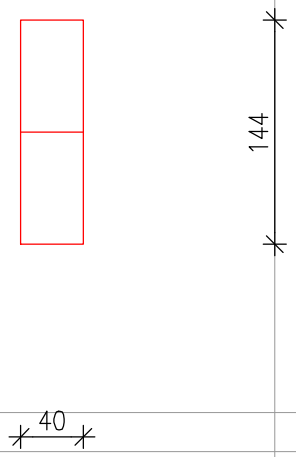

TLOCRT

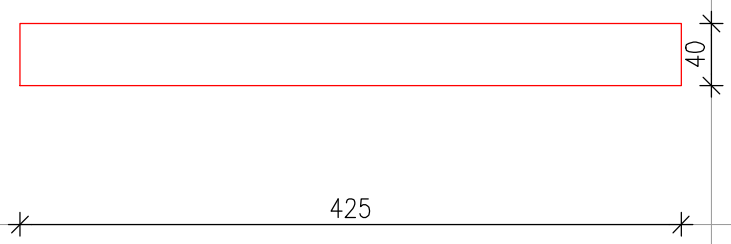

3D PRIKAZ

SVE MJERE KONTROLIRATI U NARAVI !

STOLARSKI RADOVI – SHEME STOLARIJE

DATUM VII/2020. | MJ 1:50 | LIST BR. 25

VIS PROJEKTIRANJE d.o.o.
projektiranje, nadzor, savjetovanje, vođenje projekata
10 000 Zagreb, Banjavčićeva 11
e mail: info@vis-projektiranje.hr telefon +385 1 77 87 305, fax +385 1 77 87 306

EX UPRAVA – NAMJEŠTAJ

IDEJNI PROJEKT – NAMJEŠTAJ

OPIS

VRSTA NAMJEŠTAJA: POLICA
DIMENZIJA: 60 X 4 x 25 cm
MATERIJAL: EGGER U708 ST9 Light gray RAL 7047 NCS S2000-N
ZAVRŠNA OBRADA: HPL
RUBNA TRAKA: ABS 2 mm
OKOV: KOMPLET
POMOĆNI MATERIJAL: KOMPLET
ELEMENT SE NALAZI U PROTORIJI: 1.16

NAPOMENA:
SVE IZRAĐENO PRVOKLASNO I OD PRVOKLASNIH MATERIJALA
DETALJAN OPIS U TROŠKOVNIKU.
OBAVEZNA IZRADA I DOSTAVA RADIONIČKE DOKUMENTACIJE I DETALJA UGRADNJE.

OZNAKA: 15F

DIMENZIJE

vel.60x4x25 cm

KOLIČINA

ukupno kom 2

POGLED

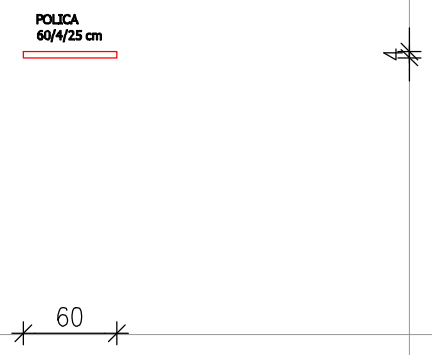

PRESJEK

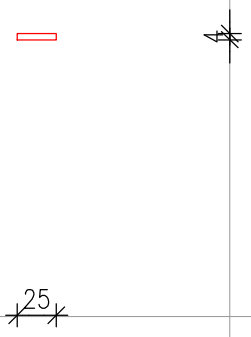

TLOCRT

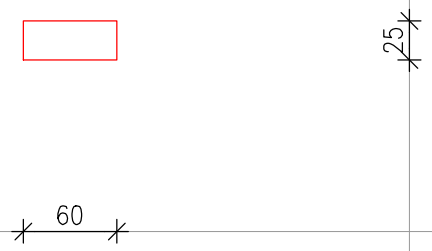

3D PRIKAZ

SVE MJERE KONTROLIRATI U NARAVI !

STOLARSKI RADOVI – SHEME STOLARIJE

DATUM VII/2020. | MJ 1:50 | LIST BR. 26

VIS PROJEKTIRANJE d.o.o.
projektiranje, nadzor, savjetovanje, vođenje projekata
10 000 Zagreb, Banjavčićeva 11
e mail: info@vis-projektiranje.hr telefon +385 1 77 87 305, fax +385 1 77 87 306

EX UPRAVA – NAMJEŠTAJ

IDEJNI PROJEKT – NAMJEŠTAJ

OPIS

VRSTA NAMJEŠTAJA: LADIČAR NA KOTAČIMA – 3 LADICE
DIMENZIJA: 60 X 60 x 60 cm
MATERIJAL: EGGER U708 ST9 Light gray RAL 7047 NCS S2000–N; fronte ormarića MDF RAL 9010 lakirani polumat
KOTAČIĆI: PVC Black RAL 9005
RUČKICE: INOX
ZAVRŠNA OBRADA: CPL i HPL
RUBNA TRAKA: ABS 2 mm
OKOV: KOMPLET
POMOĆNI MATERIJAL: KOMPLET
ELEMENT SE NALAZI U PROTORIJI: 1.16

NAPOMENA:
SVE IZRAĐENO PRVOKLASNO I OD PRVOKLASNIH MATERIJALA
DETALJAN OPIS U TROŠKOVNIKU.
OBAVEZNA IZRADA I DOSTAVA RADIONIČKE DOKUMENTACIJE I DETALJA UGRADNJE.

OZNAKA **15G**

DIMENZIJE

vel.60x60x60 cm

KOLIČINA

ukupno kom 3

POGLED

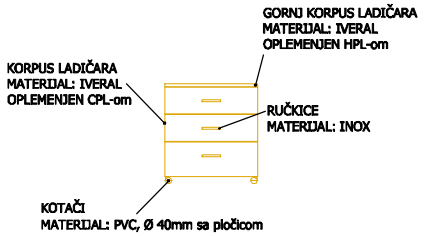

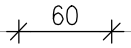

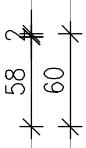

PRESJEK

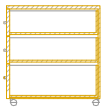

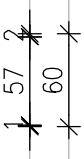

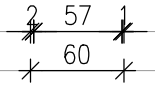

TLOCRT

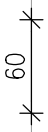

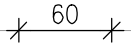

3D PRIKAZ

SVE MJERE KONTROLIRATI U NARAVI !

STOLARSKI RADOVI – SHEME STOLARIJE

DATUM VII/2020. | MJ 1:50 | LIST BR. 27

VIS PROJEKTIRANJE d.o.o.
projektiranje, nadzor, savjetovanje, vođenje projekata
10 000 Zagreb, Banjavčićeva 11
e mail: info@vis-projektiranje.hr telefon +385 1 77 87 305, fax +385 1 77 87 306

EX UPRAVA – NAMJEŠTAJ

IDEJNI PROJEKT – NAMJEŠTAJ

OPIS

VRSTA NAMJEŠTAJA: ORMAR ZA LABORATORIJ
DIMENZIJA: 90 X 300 x 60 cm
MATERIJAL: EGGER U708 ST9 Light gray RAL 7047 NCS S2000–N; fronte ormarića MDF RAL 9010 lakirani polumat
SOKL ORMARA: EGGER U708 ST9 Light gray RAL 7047 NCS S2000–N
RUČKICE: INOX
ZAVRŠNA OBRADA: CPL i HPL
RUBNA TRAKA: ABS 2 mm
OKOV: KOMPLET
POMOĆNI MATERIJAL: KOMPLET
ELEMENT SE NALAZI U PROTORIJI: 1.16

NAPOMENA:
SVE IZRAĐENO PRVOKLASNO I OD PRVOKLASNIH MATERIJALA
DETALJAN OPIS U TROŠKOVNIKU.
OBAVEZNA IZRADA I DOSTAVA RADIONIČKE DOKUMENTACIJE I DETALJA UGRADNJE.

OZNAKA **16**

DIMENZIJE

vel.90x300x60 cm

KOLIČINA

ukupno kom 1

POGLED

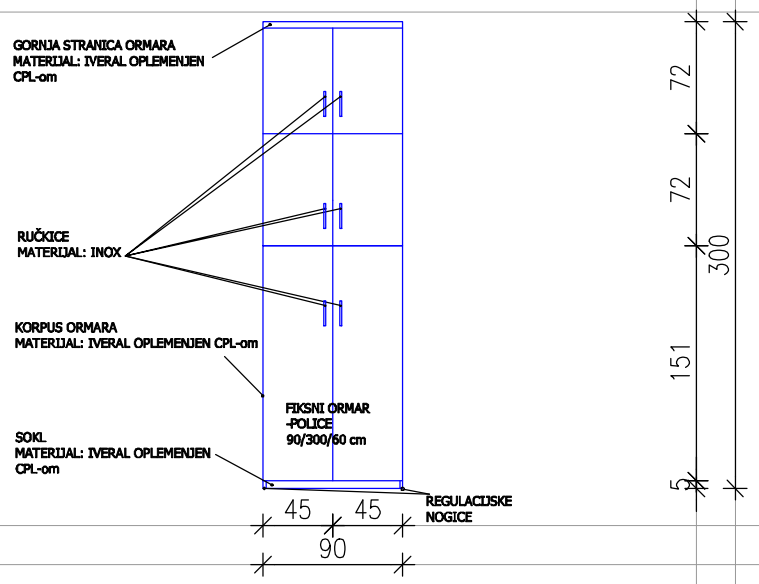

PRESJEK

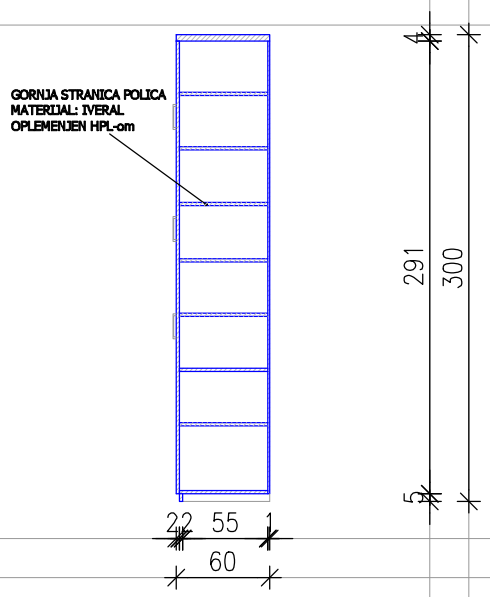

TLOCRT

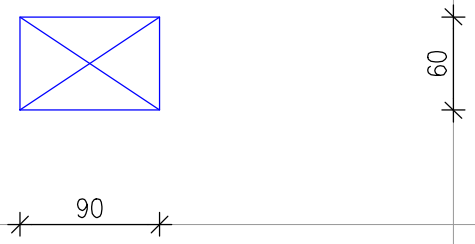

3D PRIKAZ

SVE MJERE KONTROLIRATI U NARAVI !

STOLARSKI RADOVI – SHEME STOLARIJE

DATUM VII/2020. | MJ 1:50 | LIST BR. 28

VIS PROJEKTIRANJE d.o.o.
projektiranje, nadzor, savjetovanje, vođenje projekata
10 000 Zagreb, Banjavčićeva 11
e mail: info@vis-projektiranje.hr telefon +385 1 77 87 305, fax +385 1 77 87 306

EX UPRAVA – NAMJEŠTAJ

IDEJNI PROJEKT – NAMJEŠTAJ

OPIS

VRSTA NAMJEŠTAJA: GORNJI ORMARIĆ
DIMENZIJA: 200 X 72 x 40 cm
MATERIJAL: EGGER U708 ST9 Light gray RAL 7047 NCS S2000–N; fronte ormarića MDF RAL 9010 lakirani polumat
RUČKICE: INOX
ZAVRŠNA OBRADA: CPL i HPL
RUBNA TRAKA: ABS 2 mm
OKOV: KOMPLET
POMOĆNI MATERIJAL: KOMPLET
ELEMENT SE NALAZI U PROTORIJI: 1.16

NAPOMENA:
SVE IZRAĐENO PRVOKLASNO I OD PRVOKLASNIH MATERIJALA
DETALJAN OPIS U TROŠKOVNIKU.
OBAVEZNA IZRADA I DOSTAVA RADIONIČKE DOKUMENTACIJE I DETALJA UGRADNJE.

OZNAKA **16A**

DIMENZIJE

vel.200x72x40 cm

KOLIČINA

ukupno kom 1

POGLED

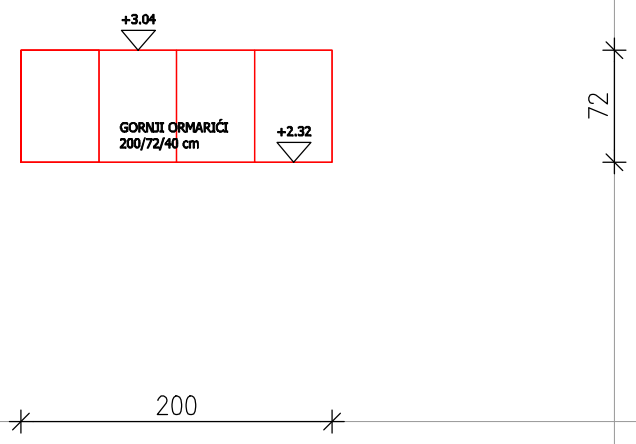

PRESJEK

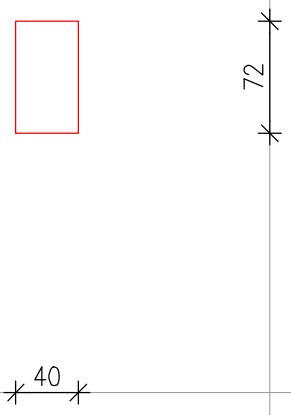

TLOCRT

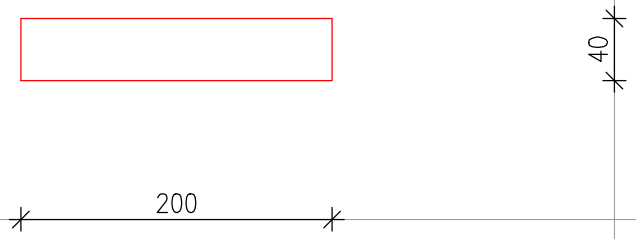

3D PRIKAZ

SVE MJERE KONTROLIRATI U NARAVI !

STOLARSKI RADOVI – SHEME STOLARIJE

DATUM VII/2020. | MJ 1:50 | LIST BR. 29

VIS PROJEKTIRANJE d.o.o.
projektiranje, nadzor, savjetovanje, vođenje projekata
10 000 Zagreb, Banjavčićeva 11
e mail: info@vis-projektiranje.hr telefon +385 1 77 87 305, fax +385 1 77 87 306

EX UPRAVA – NAMJEŠTAJ

IDEJNI PROJEKT – NAMJEŠTAJ

OPIS

VRSTA NAMJEŠTAJA: KORITO ZA VODU ZA LABORATORIJ
DIMENZIJA: 200 X 96 x 80 cm
MATERIJAL: KERROCK svijetlo sivi UNI 901 ASH GREY debljine 12 mm, visina bočnog ruba 60 mm, sa vodenim rubom visine 10 mm, s podkonstrukcijom
NOGE STOLA: fiksni ormarići, korpus ormara EGGER U708 ST9 Light gray RAL 7047 NCS S2000–N, fronte ormarića MDF RAL 9010 lakirani polumat
ZAVRŠNA OBRADA: CPL i HPL
RUBNA TRAKA: ABS 2 mm
POMOĆNI MATERIJAL: KOMPLET
ELEMENT SE NALAZI U PROTORIJI: 1.16

NAPOMENA:
SVE IZRAĐENO PRVOKLASNO I OD PRVOKLASNIH MATERIJALA
DETALJAN OPIS U TROŠKOVNIKU.
OBAVEZNA IZRADA I DOSTAVA RADIONIČKE DOKUMENTACIJE I DETALJA UGRADNJE.

OZNAKA: 17

DIMENZIJE: vel.200x96x80 cm

KOLIČINA: ukupno kom 1

POGLED

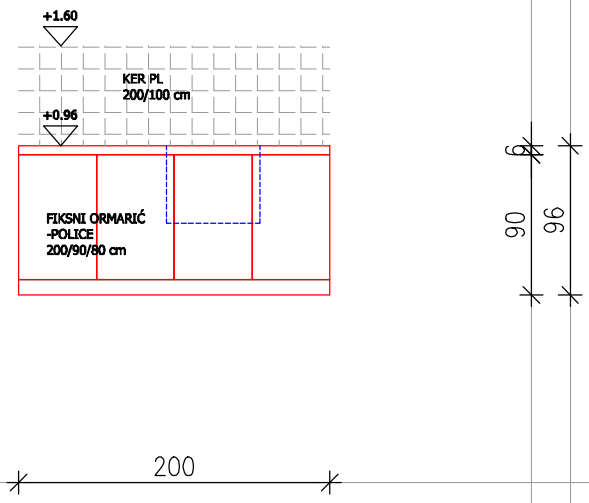

PRESJEK

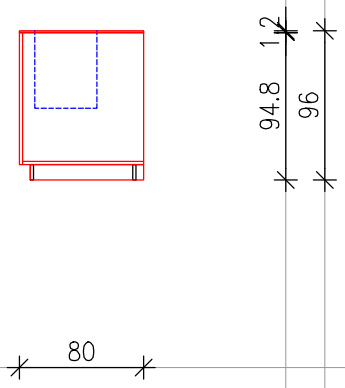

TLOCRT

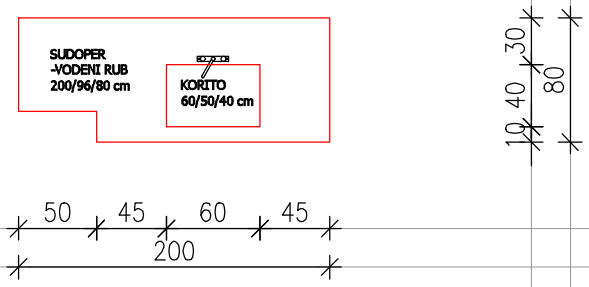

3D PRIKAZ

SVE MJERE KONTROLIRATI U NARAVI !

BRAVARSKI RADOVI – SHEME BRAVARIJE

DATUM VII/2020. | MJ 1:50 | LIST BR. 30

VIS PROJEKTIRANJE d.o.o.
projektiranje, nadzor, savjetovanje, vođenje projekata
10 000 Zagreb, Banjavčićeva 11
e mail: info@vis-projektiranje.hr telefon +385 1 77 87 305, fax +385 1 77 87 306

EX UPRAVA – NAMJEŠTAJ

IDEJNI PROJEKT – NAMJEŠTAJ

OPIS

VRSTA NAMJEŠTAJA: KORITO ZA VODU ZA PRAKTIKUM
DIMENZIJA: 420 X 96 x 60 cm
MATERIJAL: KERROCK svijetlo sivi UNI 901 ASH GREY debljine 12 mm, visina bočnog ruba 60 mm, sa vodenim rubom visine 10 mm, s podkonstrukcijom
NOGE STOLA: fiksni ormarići, korpus ormara EGGER U708 ST9 Light gray RAL 7047 NCS S2000–N, fronte ormarića MDF RAL 9010 lakirani polumat
ZAVRŠNA OBRADA: CPL i HPL
RUBNA TRAKA: ABS 2 mm
POMOĆNI MATERIJAL: KOMPLET
ELEMENT SE NALAZI U PROTORIJI: 1.17

NAPOMENA:
SVE IZRAĐENO PRVOKLASNO I OD PRVOKLASNIH MATERIJALA
DETALJAN OPIS U TROŠKOVNIKU.
OBAVEZNA IZRADA I DOSTAVA RADIONIČKE DOKUMENTACIJE I DETALJA UGRADNJE.

OZNAKA **18**

DIMENZIJE

vel.420x96x60 cm

KOLIČINA

ukupno kom 1

POGLED

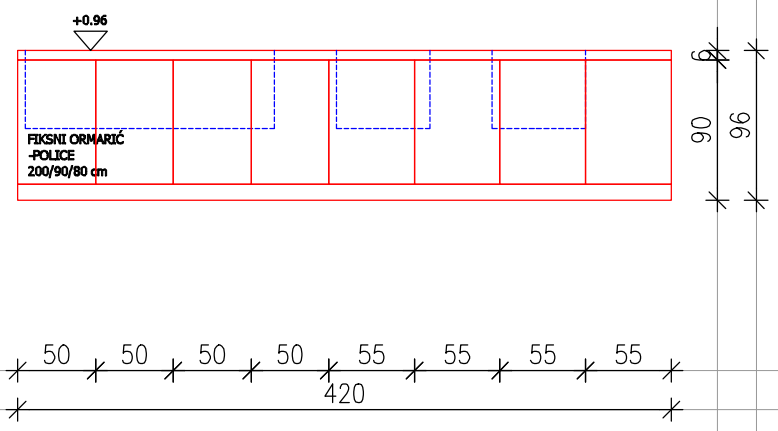

PRESJEK

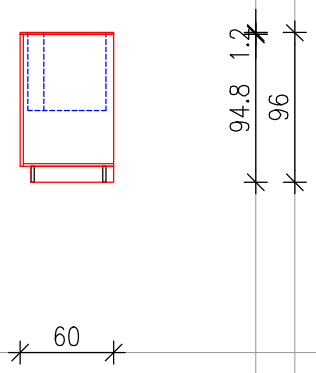

TLOCRT

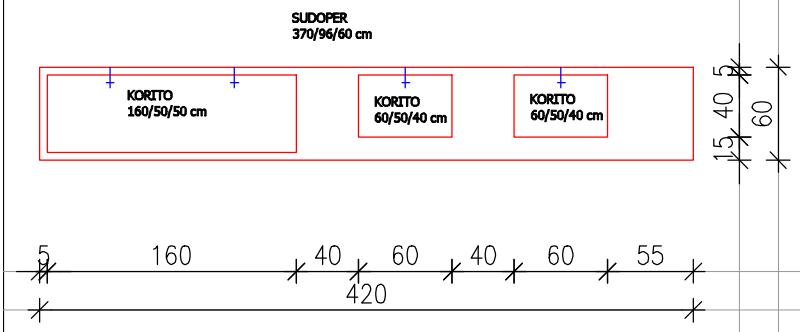

3D PRIKAZ

SVE MJERE KONTROLIRATI U NARAVI !

BRAVARSKI RADOVI – SHEME BRAVARIJE

DATUM VII/2020. | MJ 1:50 | LIST BR. 31

VIS PROJEKTIRANJE d.o.o.
projektiranje, nadzor, savjetovanje, vođenje projekata
10 000 Zagreb, Banjavčićeva 11
e mail: info@vis-projektiranje.hr telefon +385 1 77 87 305, fax +385 1 77 87 306

EX UPRAVA – NAMJEŠTAJ

IDEJNI PROJEKT – NAMJEŠTAJ

OPIS

VRSTA NAMJEŠTAJA: STOLICA ZA LABORATORIJ
MODEL: kao "GRGA I MELITA" tip: LABORATORIJSKA STOLICA VISOKA tip "SPUV"
BOJA: CRNA
ELEMENT SE NALAZI U PROSTORIJI: 1.16

NAPOMENA:
SVE IZRAĐENO PRVOKLASNO I OD PRVOKLASNIH MATERIJALA
DETALJAN OPIS U TROŠKOVNIKU.

OZNAKA: 19

DIMENZIJE

KOLIČINA

ukupno kom 4

POGLED

PRESJEK

TLOCRT

3D PRIKAZ

STOLARSKI RADOVI – SHEME STOLARIJE

DATUM VII/2020. | MJ 1:50 | LIST BR. 32

VIS PROJEKTIRANJE d.o.o.
projektiranje, nadzor, savjetovanje, vođenje projekata
10 000 Zagreb, Banjavčićeva 11
e mail: info@vis-projektiranje.hr telefon +385 1 77 87 305, fax +385 1 77 87 306

EX UPRAVA – NAMJEŠTAJ

IDEJNI PROJEKT – NAMJEŠTAJ

OPIS

VRSTA NAMJEŠTAJA: ORMAR U NIŠI POLICE
DIMENZIJA: 145 X 240 x 35 cm
MATERIJAL: EGGER U708 ST9 Light gray RAL 7047 NCS S2000-N
SOKL ORMARA: EGGER U708 ST9 Light gray RAL 7047 NCS S2000-N
RUČKICE: INOX
ZAVRŠNA OBRADA: CPL i HPL
RUBNA TRAKA: ABS 2 mm
OKOV: KOMPLET
POMOĆNI MATERIJAL: KOMPLET
ELEMENT SE NALAZI U PROTORIJI: 1.17

NAPOMENA:
SVE IZRAĐENO PRVOKLASNO I OD PRVOKLASNIH MATERIJALA
DETALJAN OPIS U TROŠKOVNIKU.
OBAVEZNA IZRADA I DOSTAVA RADIONIČKE DOKUMENTACIJE I DETALJA UGRADNJE.

OZNAKA: 23

DIMENZIJE

vel.145x240x35 cm

KOLIČINA

ukupno kom 1

POGLED

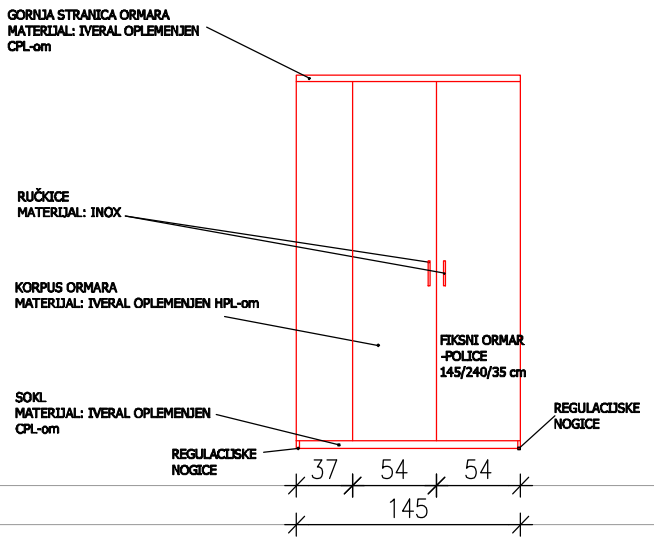

PRESJEK

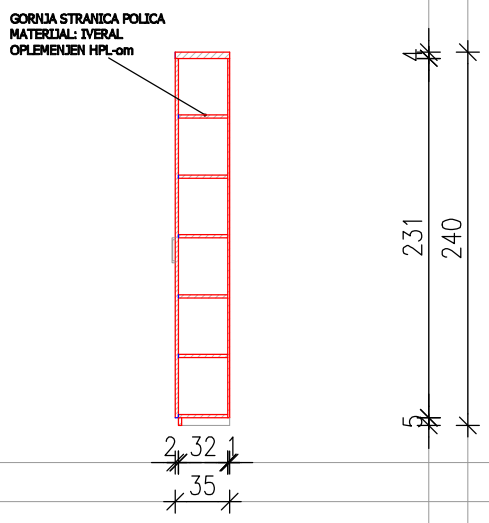

TLOCRT

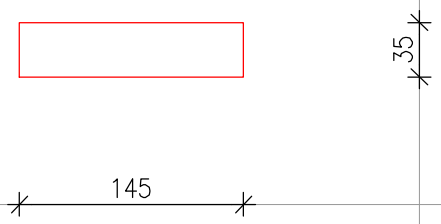

3D PRIKAZ

SVE MJERE KONTROLIRATI U NARAVI !

STOLARSKI RADOVI – SHEME STOLARIJE

DATUM VII/2020. | MJ 1:50 | LIST BR. 36